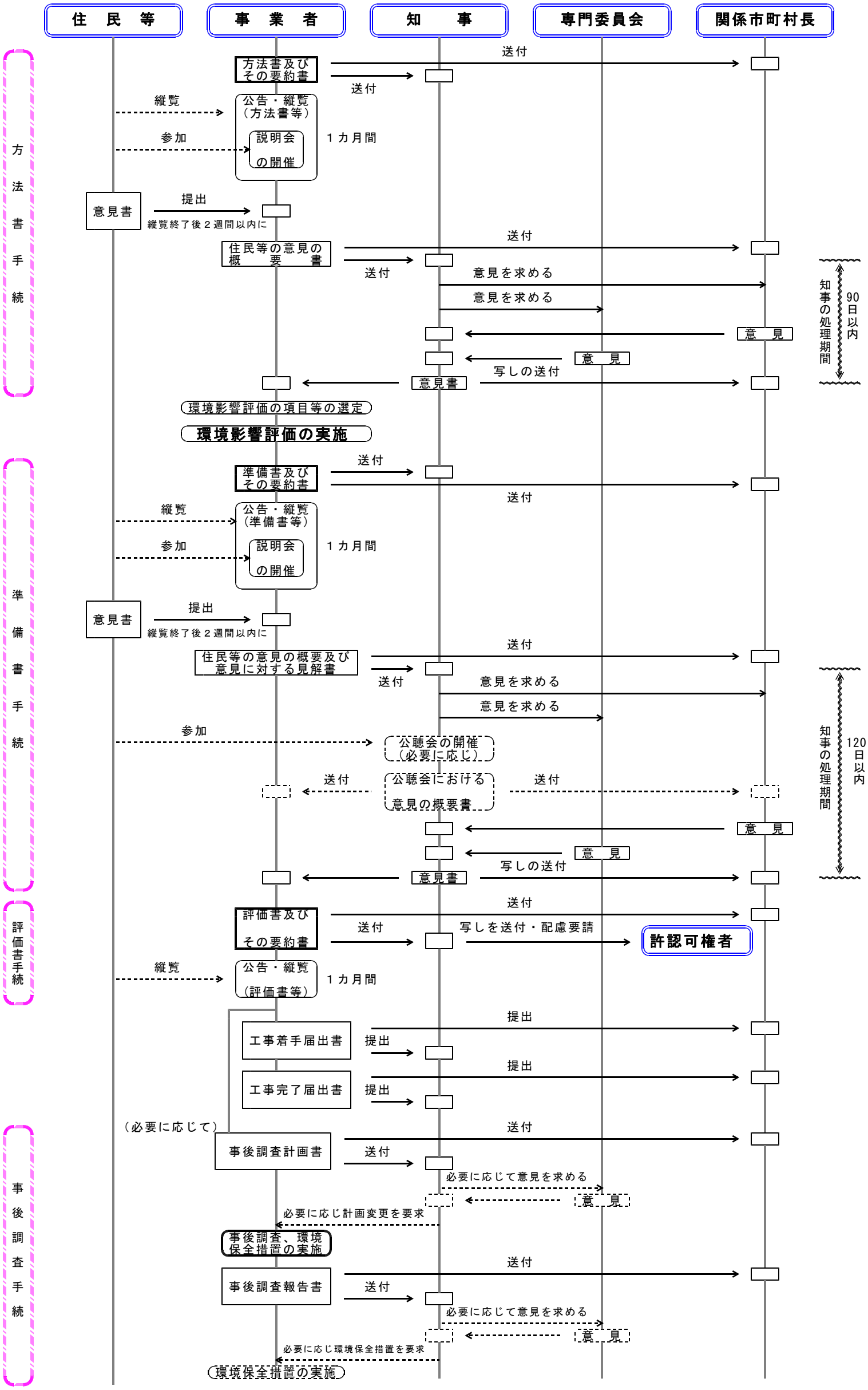2　宮崎県環境影響評価条例に基づく環境影響評価手続の流れ